NOTIFICATION IMPORTANTE

VEUILLEZ LIRE CES INDICATIONS IMMÉDIATEMENT LORS DE RECEVOIR LES COMPOSANTS BÂTIMENT ET ENCORE AVANT ET PENDANT LA CONSTRUCTION

QUESTIONS

Si à tout moment vous avez des questions au sujet de la construction de votre abri de voiture, ne continuez pas. Contactez notre Département de Support Technique a (800) 387-2343. Avez le numéro de commande prêt, de sorte que nous puissions vous assister mieux. Le numéro de commande se trouve sur le connaissement et dans le coin droit inferieur de votre plan. Enregistrez votre numéro de commande et le modèle de bâtiment dans l'espace ci-dessous pour future référence:

NUMERO DE COMANDE: _____

INDICATIONS DE STOCKAGE

Notre composants ne sont pas prévu d'être rangé longtemps avant la construction. Si vous devez renger les composants , assurez-vous d'observer les directives suivantes pour aider a prévenir les taches, la décoloration et la déformation:

- Stockez les composantes a l'intérieur dans un endroit sec et bien aéré;
- Coupez la bande de tous les blocs et palettes pour permettre a l'air de circuler librement autour de chaque composant; et
- Ne permettez jamais humidité sur ou entre aucun composant en acier avant la construction.

Un enduit acrylique a été appliqué a l'acier Galvalume Plus® en fabrique qui assure protection supplémentaire pendant le transport et le stockage des composants bâtiment. L'enduit protégera l'acier pour une courte période si vos composants bâtiment sont stockés a l'extérieur. **Le stockage a l'intérieur est vivement recommandé. Nous ne recommandons pas et ne sera pas responsable pour le stockage a l'extérieur.** Si vous devez stocker vos composants de l'abri de voiture a l'extérieur, nous recommandons vivement de prendre les pré avertissements additionnelles suivantes pour réduire la probabilité de la souillure ou de la décoloration:

- Etendez une bâche oú barrriére de protection contre l'humidité sur le sol
- Ne placez pas en végétation, car cela résulte dans la détérioration du revêtement de protection sur l'acier;
- Coupez la bande et séparez tous les composants avec des morceaux de bois secs de sorte que les deux morceaux d'acier ne soient en contact;
- Ne drapent pas les composants d'acier (ce qui peut provoquer la condensation), mais ils ont peut être stocké sous l'abri de voiture;
- Ensure that water or moisture does not accumulate on or in any of the steel components; and
- **Ne couvrez pas simplement les blocs et les palettes avec bâches. Cela n'empêchera pas les dégâts causés par l'humidité qui peuvent se produire a cause de la condensation.**

AVERTISSEMENT: Si deux morceaux d'acier humides sont en contact, un dépôt gris, blanc ou noir connu sous le nom de tache d'entreposage humide formera sur la surface de l'acier. Les indications énumérées en haut aideront a prévenir la formation une telle souillure et/ ou décoloration, qui n'est pas couverte par votre garantie.

⚠ **NOTE: Nous ne sommes pas responsables d'aucun dommage qui se produit aprés que l'abri de voiture part de notre fabrique, y compris, sans limitation, souillure ou décoloration provoquées par un stockage inadéquat. Par conséquent, il est dans votre proper intérêt de suivre les instructions ci-dessus et de prendre tous autres pré-avertissements nécessaires.**

CONSTRUCTION ET ASSURANCE BATIMENT

Nous recommandons que vous informez votre société d'assurance sur l'achat de votre abri de voiture. Comme précaution, votre police d'assurance devrait être ajustée *avant* que vous commenciez la construction. Une annexe a l'assurance de construction pourrait protéger vous et votre investissement en cas d'un probléme imprévu.

ASSUREZ-VOUS QUE LE PRODUIT CONVIENT A VOTRE RÉGION

Vous devez vérifier avec une autorité locale (Service de construction ou planification) pour déterminer si on exige un permis de construire et pour assurer que l'abri de voiture se conformer a touts les conditions locales avant que vous commenciez la construction.

⚠ **AVERTISSEMENT: Votre abri de voiture n'atteindra pas sa capacité de charge claculée jusqu'à ce qu'il est entiérement et correctement assemblé et terminé.**

CONTENTS

INTRODUCTION	**1**
ÉQUIPEMENT & OUTILS	**1**
COMPOSANTS	**2**
FONDATION	**3**
INSTALLATION DES CLIPS DE BASE	**3**
INSTALLATION DES POTEAUX	**4**
INSTALLATION DES POUTRES	**5**
INSTALLATION DES ARCHES & CORNIÈRES	**6**
TERMINER L’ABRI DE VOITURE	**10**
MAINTENANCE & GARANTIE	**12**

INTRODUCTION

S'il vous plaît lisez *attentivement* ce manuel avant de commencer la construction de votre abri de voiture. Si vous avez des questions, ne continuez pas et contactez notre **Service Support Technique et Service D'ingénierie** a (800) 387-2343. À présent, vous devriez avoir inscrit votre numéro de commande sur la première page de ce manuel. S'il vous plaît vous assurer que vous avez le numéro de commande prêt, de sorte que nous puissions vous assister mieux.

Vous trouverez des avertissement et des notes en plusieurs lieux dans ces indications. Elles sont prévues pour vous aider a la construction sûre et appropriée du bâtiment. Lisez et suivez les instructions explicites des avertissements.

⚠ ***AVERTISSEMENT:*** ***La manqué de respecter correctement un avertissement peut avoir comme conséquence des blessures, des pertes humaines et /ou des avaries aux composantes ou a l'équipement.***

NOTE: ***Notez l'information de clarification, les instructions spéciales, les conseils de construction, ou d'autres points intéressants d'information.***

⚠ **AVERTISSEMENT: Travaillez sans risques. Prenez toute précaution nécessaire pour la protection contre accidents pendant la construction du bâtiment. Soyez sûr que tous qui se trouvent sur ou autour du chantier détient ou utilise correctement les dispositifs de sécurité. Les standards de sécurité varient d'endroit a l'endroit. Assurez-vous que vous et l'équipage en êtes informés et conformez-vous toujours aux standards de sécurité valables sur site. Certains composants de bâtiment peuvent avoir des bords coupants; et donc, au minimum, les ouvriers et les autres autour du chantier de construction devraient utiliser des gants, des verres de sécurité, des chaussures et casques de protection. Vous devez prendre toutes autres précautions raisonnables pour prévenir les blessures ou dommages de se produisent.**

Nous recommandons que vous faites l'assurance *avant* que vous commenciez la construction du votre abri de voiture. L'abri de voiture n'atteint pas sa capacité de charge jusqu'à ce qu'entièrement et correctement assemblée et finie. Le mauvais temps pendant la construction peuvent causer des dommages matériels graves et /ou des blessures. Le coût relativement faible de l'assurance construction pourrait aider à vous protéger contre les pertes qui se produisent mai au cours de la période de construction.

NOTES: **Soyez sûr de vérifier l'inventaire avec le connaissement lorsque votre bâtiment est livré. Si des composants sont absents, endommagés, ou ne semblent pas se rapporter a ce que vous avez commandé, notez les sur le connaissement.**

Ce manuel est pour la référence seulement. Il contient des indications et recommandations générales qui peuvent vous aider ou votre entrepreneur de monter votre abri de voiture correctement et efficacement. Nous ne sommes pas responsables pour la construction ou assemblage de votre abri de voiture et nous ne sommes pas responsables d'aucune perte connexe de quelque façon.

Les photos et les illustrations ci-dessous sont génériques et sont présentés comme des références d'ordre general. Quelques illustrations et instructions ne se corréleront pas directement avec le produit que avez acheté.

ÉQUIPEMENT & OUTILS

Les outils et l'équipement ci-dessous incluent tout ce qui est normalement requis pour la construction d'un abri de voiture typique FUTURE STEEL® . Les outils additionnels peuvent être nécessaires pour l'installation de certains composants facultatifs ou peuvent aider a simplifier ou accélérer la construction. Aucun outil n'est fourni avec votre abri de voiture.

- mètres ruban, niveau bulle, fil plomb et cordeau
- scie à métaux
- ½", $^{9}/_{16}$" clefs à molette
- ½", $^{9}/_{16}$", and $^{11}/_{16}$" douilles et cliquets
- perceuse électrique (⅜″ minimum, vitesse variable), entraîneur sans fil, pistolet a clouer électrique ou pneumatique
- casques, gants de protection, verre de sécurité, chaussures de travail, harnais de sécurité et tout autre équipement de sécurité
- échafaudage ou élévateurs a pantographe et plusieurs longueurs de charpente 2″ x 6″

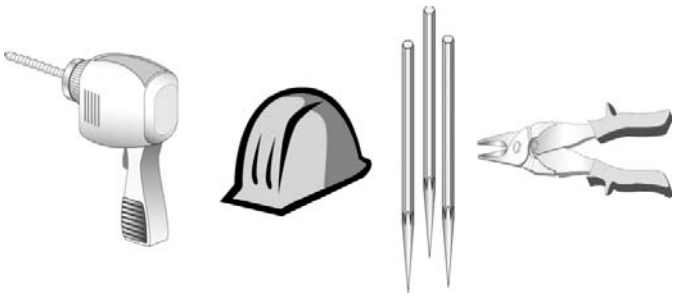

NOTE: Cette liste n'est pas complete. Vous pouvez constater que des outils et du matériel supplémentaires peut être utile ou nécessaire pour la sécurité et efficacité maximales.

COMPOSANTS

Clip de Base	Poteau	Raidisseur
Poutre Interieure	Poutre Exterieure	Raidisseur de Poutre
Panneaux de L'Arche	Cornieres	Barre de Raccord Provisoire
Vis Structurelle	Vis Ordinaire	Autotaraudeuse Vis

NOTE: PAS TOUS LES COMPOSANTS CI-DESSUS SONT NECESSAIRES POUR TOUS LES DESIGNS D'ABRIS DE VOITURE. S'IL VOUS PLAÎT SAISIR VOTRE PLAN DE CAHIER DES COMPOSANTS QUI SONT SPÉCIFIQUES Á VOTRE ABRI DE VOITURE. LE TABLEAU CI-DESSUS EST SEULEMENT POUR L'IDENTIFICATION DES PIÈCES ET NE PEUVENT ETRE EXACTEMENT COMME REPRÉSENTÉ.

FONDATION

La fondation pour votre abri de voiture dépend du sol local et des conditions de chargement. En conséquence, nous ne sommes pas responsables pour la conception ou la fondation de votre abri d'auto ou autres aspects. Vous devriez consulter un ingénieur local et autorité de construction pour déterminer la conception appropriée pour la fondation de votre abri de voiture. Nous avons fournit une conception de la fondation sur votre plan. Ceci est seulement une conception minimale suggérée de fondation, que nous avons utilisée dans la conception de votre abri d'auto et qui a été conçu pour répondre aux exigences de conception de fondation dans la plupart des juridictions. Un ingénieur local ou autorité de construction peut avoir plus d'exigences.

AVERTISSEMENT: Si vous avez l'intention d'utiliser le dessin fourni, vous devez consulter un ingénieur local et /ou autorité de construction afin d'assurer que notre conception est adéquate pour votre site de construction. Si vous avez l'intention de faire des déviations de cette conception, votre ingénieur devrait nous consulter pour obtenir les informations nécessaires sur notre produit

Une bonne conception et construction de votre fondation est un facteur critique dans la longévité de votre abri de voiture FUTURE STEEL® . Par conséquent, la fondation doit être soigneusement conçue, crée et mis par des personnes dument qualifiées.

A la réception de votre commande sur le bâtiment, notre équipe d'ingénieurs avait élaboré un plan pour votre abri de voiture. Ce document vous fourni les dimensions du L'abri de voiture et autres informations techniques et relatives a la construction. **Vous devriez fournir une copie du plan a votre entrepreneur, ingénieur et /ou autorité de construction locale avant de démarrer la construction et conserver une copie du plan sur le site pendant la construction.**

Lorsqu'il sera achevé, la fondation doit être plate, carrée et fixée aux dimensions correctes conformément a votre plan ou le plan de votre ingénieur s'adapter a l'abri d'auto que vous avez achetés.

AVERTISSEMENT: Tout défaut de la fondation aura un impact grave sur l'intégrité structurelle et la facilite de construction de votre abri de voiture. Le reste de ce manuel suppose que votre fondation a été correctement conçue, crée et mise.

INSTALLER LES CLIPS DE BASE

Les poteaux et les poutres horizontales du cadre structurel de votre abri de voiture. Il est essentiel que les clips de base, les poteaux et les poutres sont installés correctement. Bien que la plupart de nos composants sont pré-perforés, en raison des variations des dimensions de vos abris de voiture, il est possible de faire des forages sur site. Veillez a ce que vous avez installé les composants correctement avant de forer de terrain.

Il devrait avoir deux zones grandes, claires a chaque bout de votre chantier de construction et il devrait avoir au moins dix pieds de dégagement le long de chaque coté de la fondation.

Rassemblez les ouvriers qui vous aideront afin de s'assurer qu'ils comprennent que vous voulez que les travaux de déroulent lentement et correctement. Si des questions surgissent, demandez avant de continuer. Surtout, tout le monde doit travailler en toute sécurité. Soulignez l'importance d'utiliser l'équipement de sécurité et assurez-vous qu'il est correctement utilisé en tout temps.

Les clips de base sont utilisées pour sécuriser l'abri de voiture a la fondation. Ils ont été pré-percés de telle sorte que vous pouvez utiliser les boulons d'ancrage pour les fixer a votre fondation (ou tel que recommandé par votre ingénieur). Votre ingénieur doit préciser la dimension et la teneur du boulon d'ancrage ou de remplacement que vous devez utiliser pour fixer les clips de base sur la fondation. Le boulon d'ancrage pour la conception de notre fondation est indiqué pour votre plan.

NOTE: Il este possible d'utiliser des boulons d'ancrage clips d'extension, qui peuvent être percés et instables après que la fondation est fixée en opposition aux boulons J ou similaire, qui doivent être montés pendant que le béton est encore humide. Les clips de base ont été pré-perforés pour permettre l'utilisation des boulons d'ancrage tels que spécifiés sur le plan.

Il est essentiel que les clips de base soient correctement installés. Toute irrégularité liée a l'installation des clips de base sera reflétée dans l'abri de voiture même. Les points principaux pour l'installation correcte des clips de base sont les suivants:

- Veillez que la fondation est a l'équarri, au niveau et bonnes dimensions;
- L'orientation des clips de base doit être correcte, comme décrit sur votre plan;
- Les distances entre les clips de base doivent être exactement comme spécifié sur votre plan;
- Veillez que les clips de base sont carrés un sur l'autre; et
- Ne serrez pas complètement les boulons d'ancrage jusqu'à ce que vous avez fixé les poteaux et vous avez vérifié qu'ils sont carrés un a l'autre, verticaux et dans les positions correctes.

NOTE: Un moyen rapide de vérifier si les clips de base sont carrés est de mesurer les diagonales. Il s'agit des distances du clip de base a une extrémité du l'abri de voiture aux clips de base a l'autre coin opposé. Ces deux mesures seront identiques si les clips de base sont carrés.

Une fois les clips de base sont disposés, glissez les poteaux correspondants sur eux et prenez des mesures pour confirmer qu'ils sont aux locations correctes, sont carrés et uniformes. Si vous utilisez des boulons d'expansion, une fois que le dessus a été confirmé, utilisez un marqueur pour tracer les trous pré-perforés dans les clips de base a la fondation en faisant attention de ne pas les déplacer. Enlevez les poteaux et installez les boulons d'ancrage en conformité avec la conception de votre fondation et selon les spécifications du fabricant de boulons.

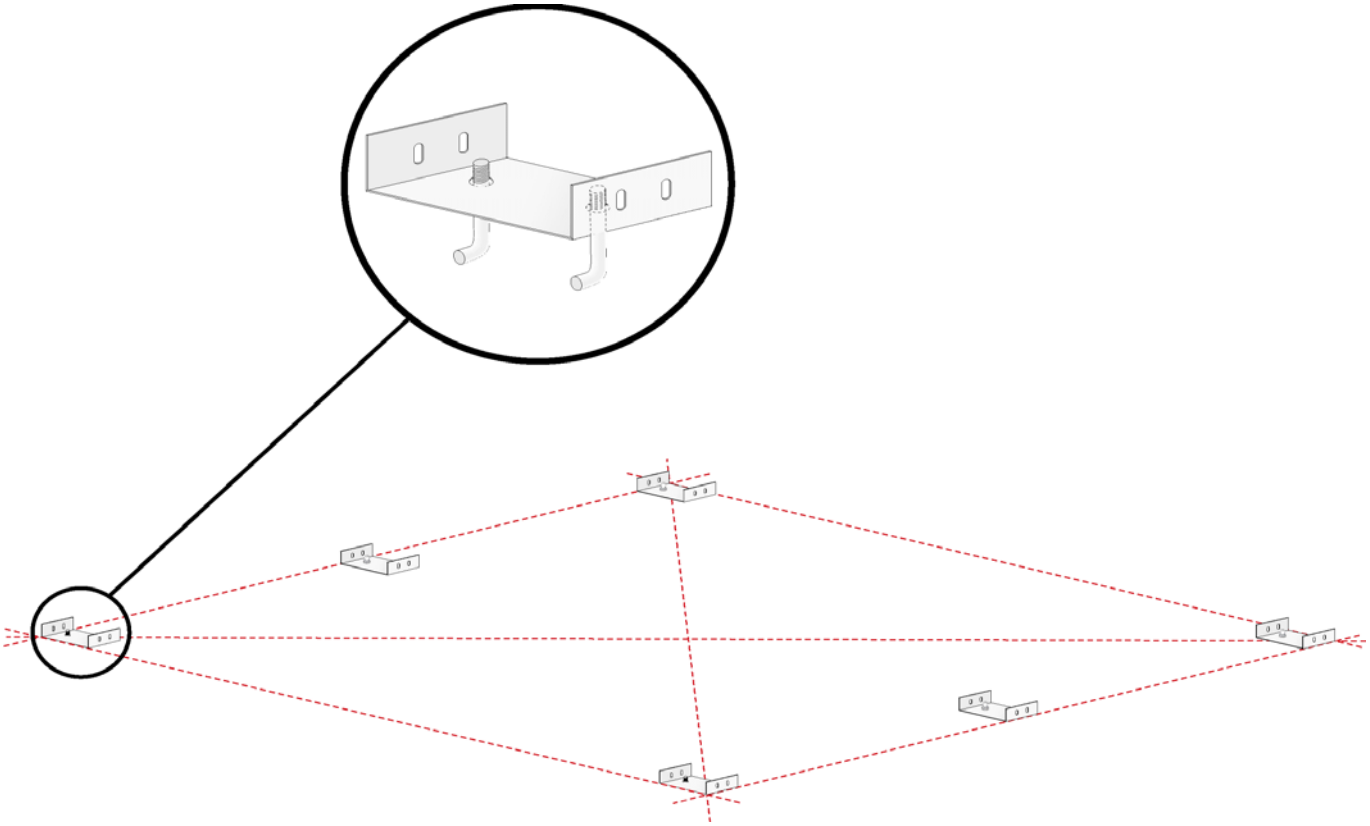

INSTALLER LES POTEAUX

⚠ **AVERTISSEMENT: Tous les poteaux doivent être installés exactement comme le plan.**

Faites glisser les poteaux sur les clips de base. Assurez que les poteaux installés avec le bout correct sont orientés en haut. Veillez a ce que les poteaux sont tous uniformes, alignés l'un a l'autre et dans les positions correctes, selon le plan. Insérez une vis structurelle a travers chaque trou a la base des poteaux a travers le trou correspondant dans les clips de base selon le plan. **Ces boulons doivent être serrés a la main seulement a ce stade.** Vérifiez deux fois pour s'assurer que les poteaux sont tous fixés dans les positions correctes (selon le plan) et qu'ils sont alignés, uniformes et verticaux. Une fois cela a été confirmé, continuez de serrer les boulons a la base des poteaux. Consulter les images ci-dessous et les illustrations pour référence.

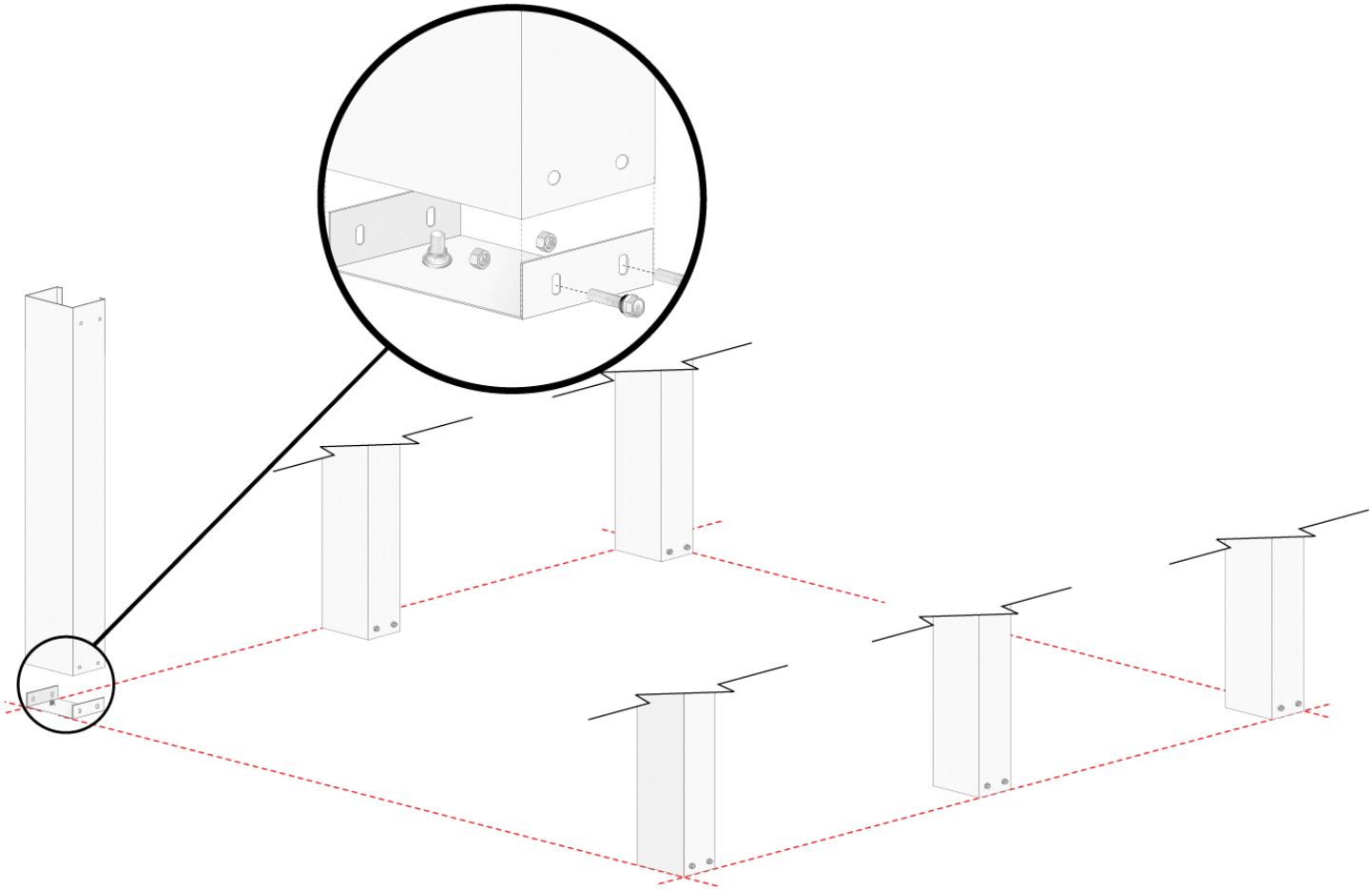

⚠ **AVERTISSEMENT: Mettez les poteaux au sol pour s'assurer qu'ils ne bougent pas pendant l'équilibration de la construction.**
Si les raidisseurs de poteaux ont été spécifiés dans notre conception et fournis, ils NE seront pas installés a ce point, car ils interférent avec l'installation des poutres et des panneaux de toiture. Ils doivent, cependant, être installés avant l'achèvement de la construction comme nous le verrons dans ces indications.

INSTALLER LES POUTRES

⚠ **AVERTISSEMENT: Tous les poutres doivent être installés exactement comme vu dans le plan.**

Chaque section de la poutre est composée de deux ou trois pièces. Pour chaque section, chevauchez la poutre intérieure sur la poutre extérieure. Connectez les pièces en utilisant des vis structurelles a travers tous les trous pré-perforés le long du chevauchement. Ces composants sont en plus bien attachés l'un a l'autre quand les panneaux de toiture sont installés et de nouveau si des raidisseurs de poutre sont installés. Une fois les poutres intérieures et les poutres extérieures sont attachés les uns aux autres, faites coulisser chaque section de la poutre obtenue sur les poteaux avec l'angle sur le dessus de la poutre en pente vers l'extérieur, vers l'extérieur du l'abri de voiture. Assurez-vous de mettre la bonne section de la poutre sur les poteaux correctes, selon le plan. Installez des vis structurelles a travers chaque trou dans les parties verticales des poutres dans les trous correspondants au-dessus des poteaux. **Les boulons devraient être serrés a la main seulement a ce stade.** Veillez a ce que toutes les poutres sont mises dans les positions correctes (selon le plan) et qu'ils sont alignés, uniformes et verticales. Une fois que cela a été confirmée, serrez les vis structurelles. Si votre abri de voiture et plus longue de 18', les poutres seront composées de deux sections ou plus. Ces sections aboutissent a la location du poteau comme décrit ci-dessous. En plus d'installer les boulons a ces positions, vous devez également installer des vis auto-perçants selon le plan. Consultez les images ci-dessous pour référence.

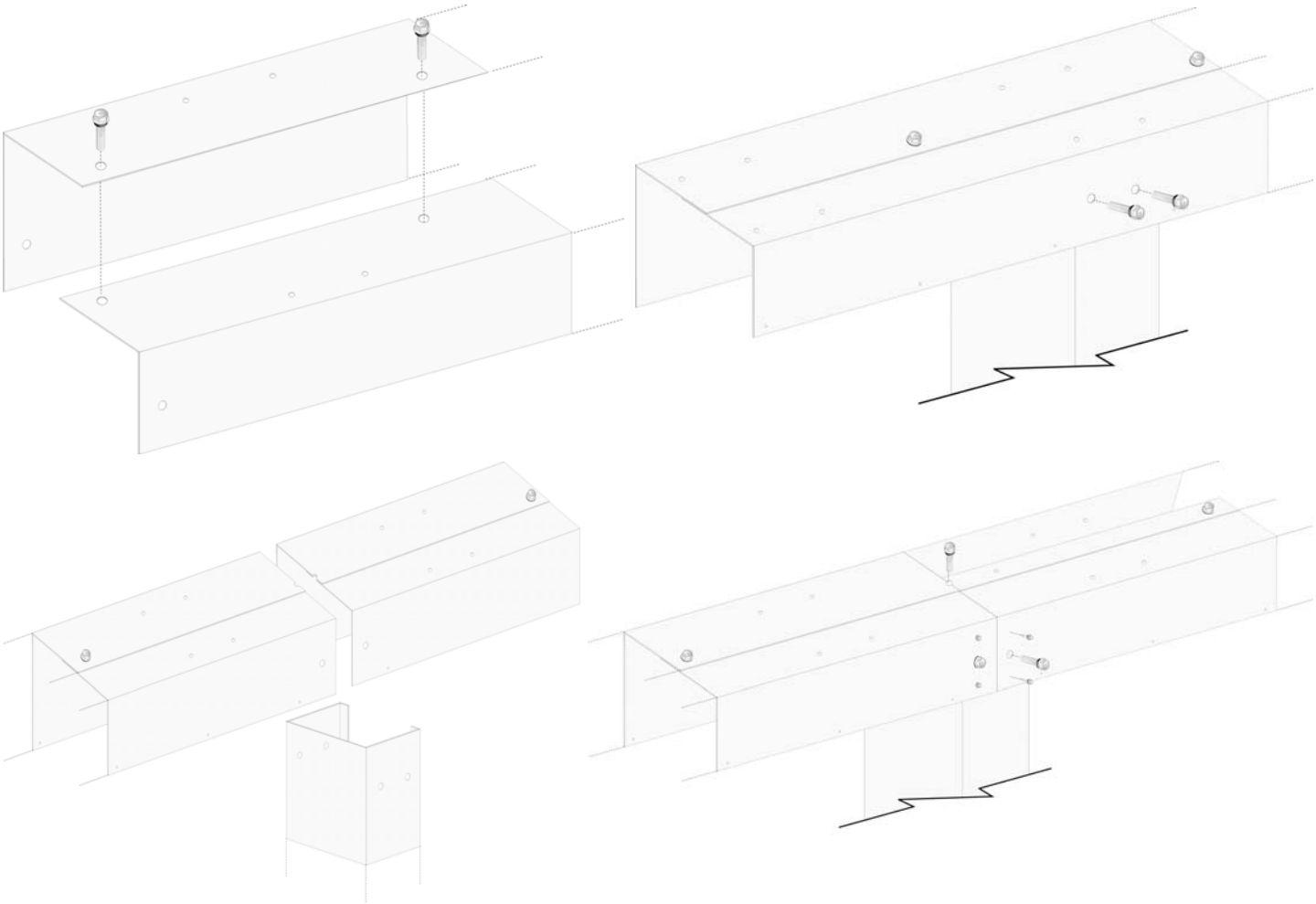

INSTALLER LES ARCHES & CORNIÈRES

Les arches de votre abri de voiture FUTURE STEEL® forment la toiture ou l'abri. Les arches sont composées de deux ou plusieurs panneaux droits et d'un panneau de point incurvé. Consultez le plan pour la disposition correcte du panneau. Assurez-vous de vérifier régulièrement les arches afin de s'assurer qu'ils ont la largeur, l'hauteur et la longueur correctes comme indiqué sur votre plan.

⚠ **AVERTISSEMENT: Si possible, montez les arches en face de la direction des vents dominants dans la région – a partir de sous le vent vers le vent. Cela aidera a assurer un toit étanche pour votre abri d'auto parce que le chevauchement des arches courra dans la même direction que les vents dominants locaux et plus facilement pourront protéger contre la pluie et la neige. N'essayez pas d'installer les arches pendant les périodes de vents violents, pluie ou neige.**

Déterminez la bout du l'abri de voiture auquel vous commencez installer les arches, mettez en place des échelles sur l'extérieur des poutres au bout de la structure. Configurez l'échafaudage entre les échelles a l'intérieur du cadre du l'abri de voiture.

⚠ **AVERTISSEMENT: Ne laissez pas les échelles contre les poteaux et /ou poutres. Toute personne travaillant sur une échelle ou un échafaudage doive prendre des précautions supplémentaires et doit utiliser un équipement de sécurité.**

Placez un bout d'un panneau droit d'arche sur la poutre et l'extrémité opposée du vérin sur l'échafaudage. Avant de tenter d'insérer les boulons, ajustez l'hauteur des vérins de support ainsi que le panneau droit d'arche se repose sur la poutre. Alignez les trous a l'extrémité inferieure du panneau droit de l'arche avec la première série de trous sur le dessus de la poutre et installez les vis ordinaires. **Tous les écrous et les boulons devraient être serrés a la main seulement.** Répétez ce processus a l'autre côté de l'abri de voiture.

Une fois les panneaux d'arche droits sont en place, connectez-les a l'aide du panneau d'arche courbé (point). Assurez-vous de chevaucher les panneaux ainsi que l'eau va couler a l'extérieur de l'arche et pas dans l'abri de voiture (le panneau de pointe est fixé sur le dessus des panneaux d'arche droits). Une fois que le panneau de pointe est en place, alignez les trous et installez les vis ordinaires a travers les trous pré-percés en unissant le panneau d'arche courbe avec les panneaux de l'arche droite a chaque bout. **Tous les écrous et les boulons devraient être serrés a la main.**

Si sont bien construites, les arches du l'abri de voiture Future Steel® seront pratiquement étanches. Pour éviter les fuites, assurez vous que vous ne pas endommagez les composants lors de déchargement, entreposage ou construction. Vérifiez également que labri de voiture est érigé a la bonne largeur et hauteur telle que spécifiée sur le plan et que vous ne serrez trop faible ou trop fort les vis. Vous pouvez également décider de calfeutrer chaque arche pendant la construction, bien que ce n'est normalement pas nécessaire. Si vous choisissez d'utiliser le calfeutrage entre les arches, celui-ci devrait être appliqué le long de la surface ou les arches se chevauchent, mais d'une manière qui n'interfère pas avec les trous. Si vous le faites, vous aurez besoin d'être plus précis dans la construction des arches, puisque le calfeutrage limitera ou supprimera toute possibilité d'ajustement. Assurez-vous d'utiliser un calfeutrage approprié pour l'acier. A moins que vous avez spécifiquement commandé le calfeutrage de nous, vous aurez seulement reçu calfeutrage suffisant pour installer les cornières, comme on avait discuté dans ces indications.

⚠ **AVERTISSEMENT: Le calfeutrage est très adhésif. Une fois vous avez appliqué le calfeutrage, vous auriez des opportunités très limités ou absente d'ajuster le raccord des panneaux d'arche.**

Pour installer la deuxième arche et les arches ultérieures, suivez les mêmes procédures que vous avez utilisé pour installer la première arche, en bougeant l'échafaudage et l'échelle le long du déplacement. N'installez que des vis ordinaires a travers chaque troisième ou quatrième trou le long du bord ou l'arche que vous travaillez chevauche l'arche précédente. **Tous les écrous et les boulons devraient être serrés a la main. Une fois que vous avez installé quatre arches, ils doivent être attachés.**

Il est extrêmement important de soutenir et de maintenir la forme correcte du l'abri de voiture a mesure que les arches sont installées. Cela rendra l'installation des arches ultérieures plus facile et le contreventement utilisée pour maintenir la forme de l'arche permettra de soutenir les arches pendant que l'abri de voiture est en construction.

Le point central de la fondation devrait être fixé et marqué. Suspendez un fil a plomb du centre de l'arche (centre du panneau de l'arche recourbé), puis ajustez l'arche de sorte que le fil a plomb soit directement sur la ligne centrale de la fondation. Attachez l'arche au centre de sorte que l'hauteur extérieure correspond a l'hauteur indiquée sur le plan. Les attaches peuvent être fabriqués avec planches en bois 2" x 6" attachées pour former un cadre comme illustré ci-dessous. Ces attaches devraient être fixés aux intervalles de maximum huit pieds (tous les quatre arches) sur toute la longueur du carpot a mesure que vous avancez. **Les haubans doivent être temporairement fixés a la base de votre fondation.**

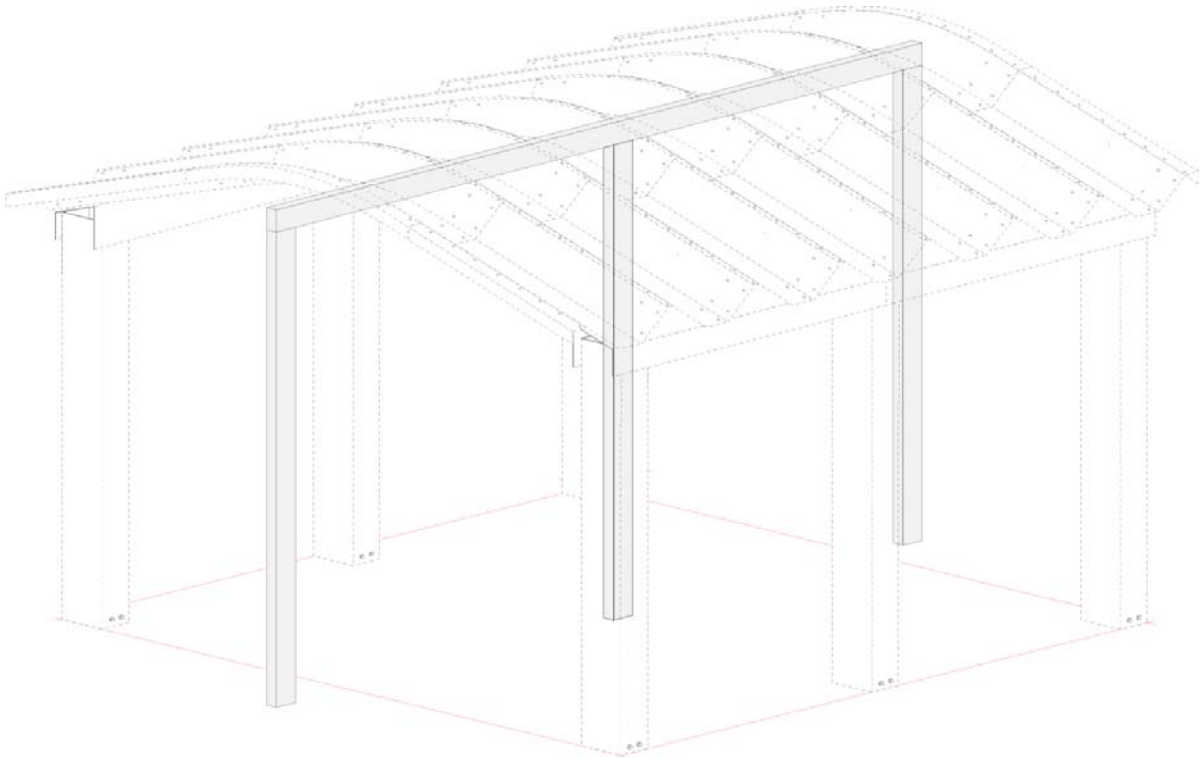

⚠ **AVERTISSEMENT: L'abri de voiture peut s'effondrer s'il n'est pas correctement fixé pendant la construction du l'abri de voiture et le contreventement devrait être supprimé lorsque l'abri de voiture est terminé. Le contreventement doit être en place tout le temps lorsque quelqu'un est sur le dessus du l'abri de voiture.**

La barre de raccord de l'arche est un guide complémentaire et provisoire fournit pour aider a maintenir les dimensions correctes centre-a-centre des panneaux de l'arche. La barre de raccord de l'arche est un angle métallique, d'environ 1 ½" x 1 ½", et plusieurs pieds en longueur, avec trous de boulon percés pour maintenir la distance correcte trou a trou dans les panneaux de toit.

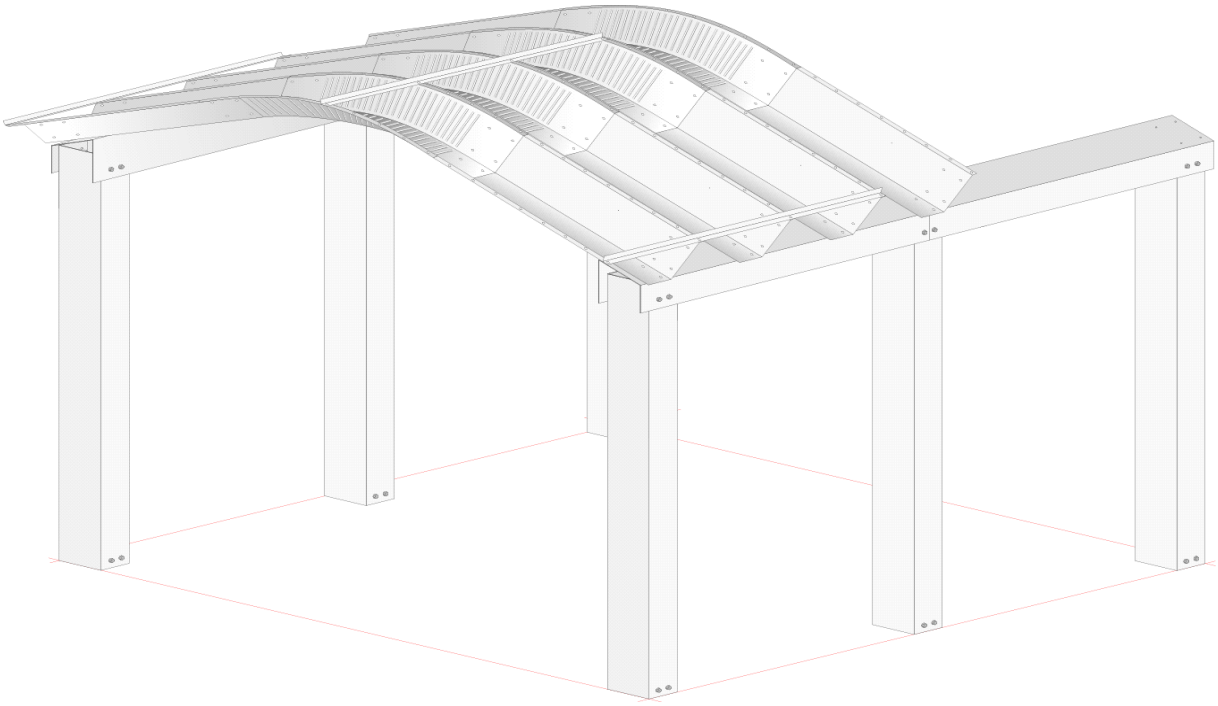

La barre de raccord de l'arche doit être utilisé avec au moins trois points des arches du l'abri : au sommet ou centre du l'abri; et aux deux bouts des arches. Si vous n'avez pas assez la barre de raccord pour enjamber toute la longueur du l'abri de voiture, vous devez sauter la barre de raccord de l'arche a mesure que vous avancez avec l'érection des arches.

⚠ **AVERTISSEMENT: La barre de raccord d'arche est utilisé comme guide temporaire seulement – il n'est pas conçu pour ajouter un soutien structurel au l'abri de voiture. Après que toutes les arches ont été érigées, la barre de raccord de l'arche doit être supprimé, car il peut obstruer le bon congère si on le laisse sur la structure. Si votre abri de voiture est dans une région avec des vents forts, vous pouvez opter de couper la barre de raccord d'arche en sections plus petites et les installer définitif sur les premières 2-3 arches sur chaque bout du l'abri de voiture pour réduire la vibration.**

Après que toutes les arches ont été installées et l'abri de voiture a été vérifié pour confirmer que la longueur, la largeur et l'hauteur sont toutes correctes, et que l'abri de voiture est vertical, vous êtes prêt a terminer la construction des arches. Installez les vis standard dans les trous de boulon vacants dans les arches (sauf les trous de boulon le long du bord extérieur a l'extrémité même des abris de voiture). Commencez de serrer les vis standard au bas des panneaux de bout et travaillez jusqu'au sommet du l'abri de voiture. Les boulons devraient être serrés a 12 pieds-livres de couple. Cela permettra les rondelles d'étanchéité se comprimer pour former un joint étanche. Un serrage excessif pourra endommager les rondelles et pourront créer des fuites dans l'abri de voiture.

Serrez tous les boulons, sauf ceux qui tiennent la barre de raccord d'arche en place. Une fois que tous les autres boulons sont installés et serrés, retirez la barre de raccord provisoire de l'arche. Installez et serrez les boulons dans les trous vacants résultants. **Vous pouvez seulement supprimer les pieux attachés aux poteaux et le contreventement 2" x 6" utilisé pour soutenir les arches après que tous les boulons ont été installés et resserrés.**

⚠ **AVERTISSEMENT: Faites attention et assurez que tout l'équipement et les mesures de sécurité sont prises lorsque vous serrez les boulons, y compris, sans limitation, l'utilisation correcte du contreventement intérieur comme on avait dit ci-dessus. La barre de raccord provisoire de l'arche doit être enlevé quand la construction est complète. Les pieux attachés aux poteaux et le contreventement a l'intérieur du bâtiment peuvent être supprimés seulement quand la construction du l'abri de voiture est complète.**

Les cornières sont utilisées pour couper les extrémités de l'abri d'auto. Les cornières sont configurées de la même manière que les panneaux d'arche; par conséquent, il y a des cornières qui sont soit droites ou courbes pour se conformer a la courbure des panneaux d'arche correspondants. Les longueurs des cornières, toutefois, seront normalement différents des longueurs des panneaux d'arche correspondants.

Les cornières sont attachées dans la même configuration que les panneaux d'arche; mais les cornières chevauchent un seul trou de boulon. La cornière se fixe a l'extérieur de l'arche a chaque extrémité de l'abri d'auto. Si les cornières sont plus longues que nécessaire, elles doivent être soit chevauchées par plus d'un trou soit coupées.

Appliquez une bande de calfeutrage sur le dessus du bord extérieur des arches au bout de l'abri d'auto. Veillez que le calfeutrage n'interfère pas avec les trous des panneaux de l'arche et avec les cornières. Installez un boulon a travers touts les trous pré-percés dans la cornière dans le trou correspondant de l'arche et serrez-les a un couple de 6-8 pieds-livre.

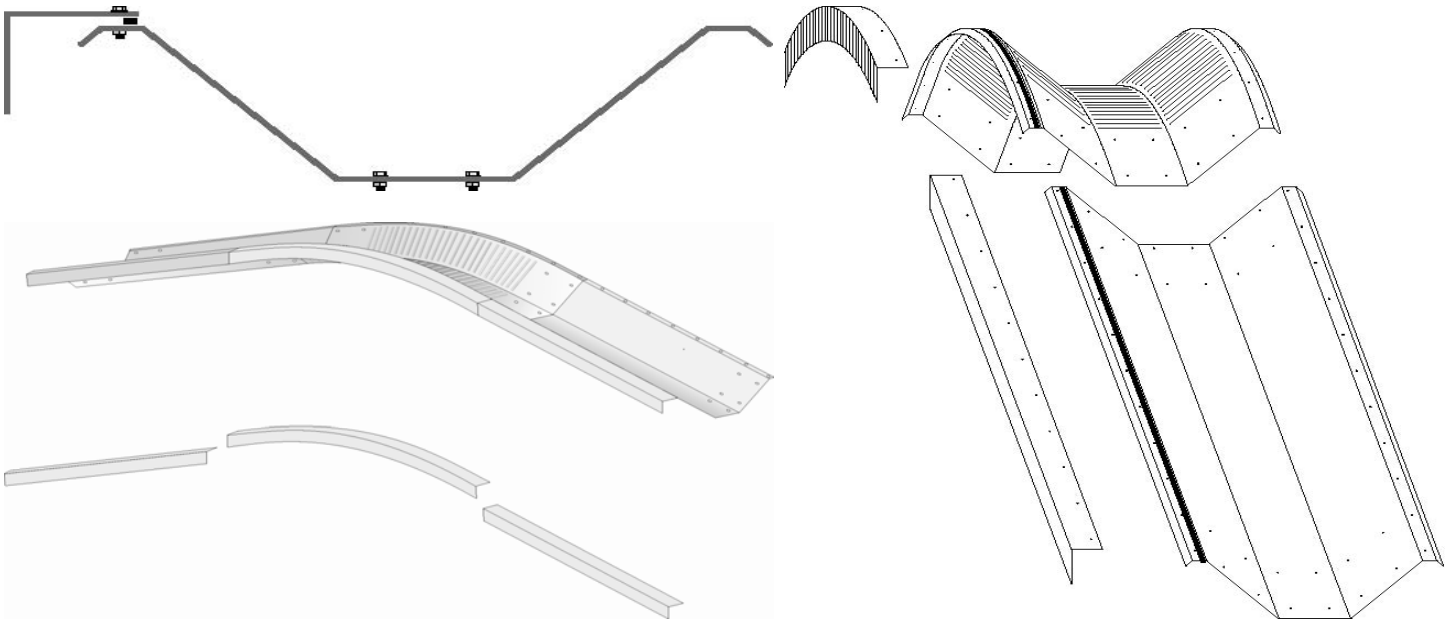

⚠ **AVERTISSEMENT: Le calfeutrage est très adhésif. Une fois que vous avez appliqué le calfeutrage, vous aurez l'occasion très limitée a faire des ajustements aux cornières.**

Si notre plan spécifie l'utilisation des poutres ou raidisseurs, ils doivent être installés pour que l'abri de voiture réponde a la capacité de charge conçue. Les raidisseurs du poteau s'étendent entre les poteaux et sont utilisés pour attacher les parties inferieures de la poutre intérieure et la poutre extérieure. Si les sections du raidisseur de poutre sont plus longues que nécessaire, vous devez les ajuster pour s'adapter. Glissez chaque section du raidisseur de poutre en place ainsi que la partie inferieure soit au niveau avec les parties inferieures de la poutre intérieure et extérieure. Fixez le raidisseur de la poutre dans la poutre intérieure et extérieure en installant un vis auto taraudeuse a travers les trous pré-percés dans la poutre intérieure et extérieure. Vous devez également installer des vis auto taraudeuses aux extrémités des sections du renfort de la poutre, a proximité des poteaux, même s'il n'y a pas des trous pré-percés dans les poutres a ces positions.

NOTE: Les raidisseurs de la poutre doivent être coupés pour s'adapter. Les trous pré-percés dans les poutres intérieures et extérieures ne sont pas destinés a s'aligner avec les trous pré-percés dans le raidisseur de la poutre. Installez des vis auto taraudeuses supplémentaires a travers la poutre intérieure et poutre extérieure près des extrémités du raidisseur de la poutre, même s'il n'y a pas de trous pré-perforés a ces positions.

Comme les raidisseurs de la poutre, les raidisseurs de poteaux ne sont requis que s'il est spécifié sur notre plan. Cependant, s'ils ont été spécifiés sur le plan, ils doivent être installés pour que l'abri de voiture atteint sa capacité portante. Si les raidisseurs de poteaux sont plus longues que les poteaux, vous devez les couper sur site pour les ajuster. Faites glisser les raidisseurs de poteaux sur la face ouverte de chaque poteau et installez des vis auto taraudeuses a travers chaque trou pré-percé dans les raidisseurs de poteau.

Tel que discuté ci-dessus, si les raidisseur de la poutre ou raidisseurs du poteau sont plus longues que nécessaire, vous devez écarter le matériel excédentaire. Assurez-vous que vous installez la poutre ou le raidisseur de poteau dans la position correcte et que vous avez mesuré correctement avant de couper. Si le raidisseur de la poutre n'est pas assez long pour franchir la distance entière entre les poteaux, centrez le raidisseur de la poutre entre les poteaux et installez. Veillez a ce que les poteaux soient dans les positions correctes et que vous utilisez les composants corrects avant de le faire. Si le raidisseur de poteau n'est pas assez long pour franchir la distance entière de la face inferieure de la poutre au fond du poteau, centrez le raidisseur de poteau sur celui-ci ou utilisez la poutre supplémentaire ou le raidisseur de poteau pour couvrir complètement les poteaux. Veillez a ce que vous avez installé le poteau et la poutre correctement et que vous utilisez les composants corrects avant de le faire.

⚠ **AVERTISSEMENT: Les raidisseurs de la poutre et les raidisseurs du poteau ne sont pas nécessaires pour tous les abris de voiture, mais si elles sont précisés sur notre plan, ils doivent être installés pour que l'abri de voiture atteint la capacité de charge conçue.**

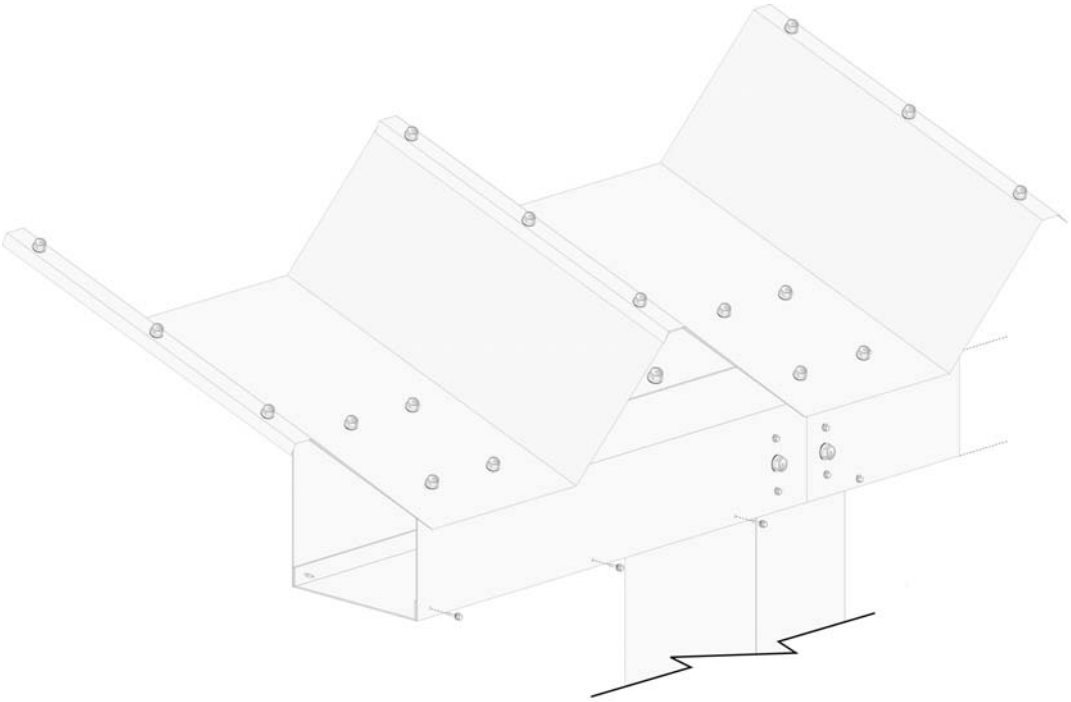

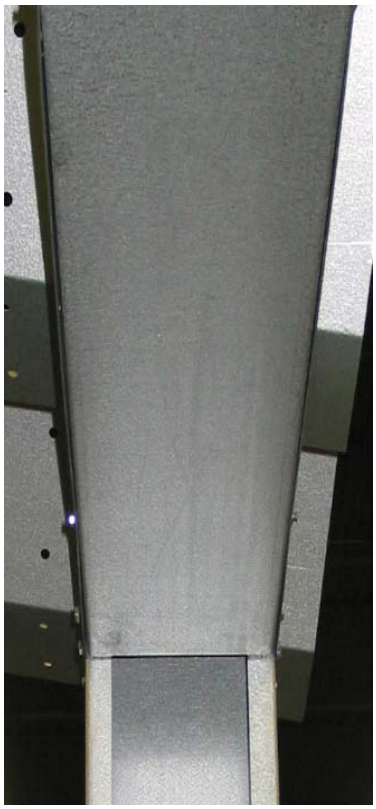

NOTE: Si votre abri de voiture est exposé a des fortes rafales de vent, vous entendez des vibrations provenant des arches aux extrémités du l'abri de voiture, ce qui peut aussi conduire a l'affaissement. Si tel est le cas, vous devez couper la barre de raccord de l'arche utilisé antérieurement en sections plus courtes (4'-3" to 6'-3") et installez-les a plusieurs points pour lier la dernière arche aux arches précédentes afin de réduire les vibrations.

Quelle que soit la méthode de construction que vous choisissez, vous devez suivre TOUJOURS au moins les instructions suivantes:

- Toutes les poutres et les poteaux doivent être installés correctement et solidement fixés a tous les emplacements des trous de boulons.
- Chevauchez tous les joints correctement pour assurer l'écoulement adéquat des eaux;
- Partout ou le calfeutrage est utilisé, assurez vous de chevaucher tous les joints et les soudures correctement et précisément, puisque vous aurez peut ou pas de possibilité de faire des ajustements;
- Les arches doivent être cerclées pour un support provisoire et pour maintenir l'hauteur correcte et la forme du l'abri de voiture jusqu'à ce que la construction est terminée;
- Utilisez la barre de raccord provisoire des arches pour maintenir la dimension adéquate centre-a-centre a travers les panneaux de l'arche;
- Insérez seulement un des trous boulons au long du bord ou les arches se chevauchent les uns aux autres et laissez-les serrés a la main jusqu'à ce que toutes les arches ont été installées et les dimensions du l'abri de voiture ont été confirmées comme correctes;
- Après que toutes les arches sont installées et les dimensions du bâtiment sont correctes, serrez les vis a 10 pieds livres de couple et supprimez la barre de raccord de l'arche;
- Si la poutre et/ou les raidisseurs de poteaux ont été inclus dans notre conception, ils doivent être installés; et
- **Tous les travaux devraient être entrepris par des personnes compétentes et effectués en toute sécurité.**

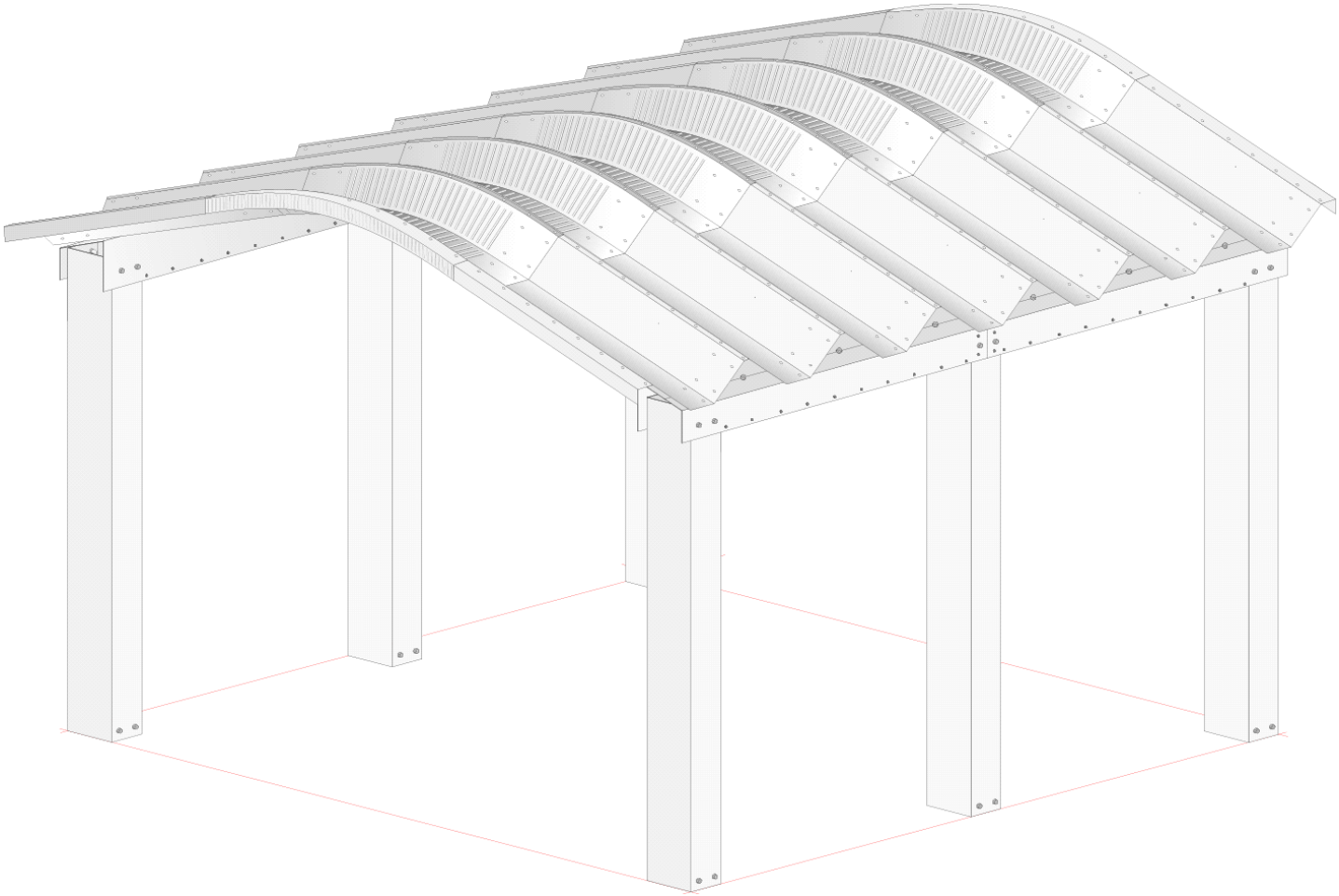

⚠ **AVERTISSEMENT: Il reste a votre charge d'assurer que l'abri de voiture est correctement et en toute sécurité assemblé**

Vous pouvez n'enfermer pas l'abri de voiture car cela aura un impact négatif significatif sur sa conception.

Si vous avez des questions pendant la construction, NE CONTINUEZ PAS.
Contactez nos Service de Support Technique et Maintenance au numéro (800) 387-2343.

PREVENTION DE DOMMAGES CAUSÉS À VOTRE ABRI DE VOITURE

Bien construits et bien entretenus, votre abri de voiture FUTURE STEEL® peut vous fournir une durée de vie et une performance de haute qualité. Nous vous encourageons vivement a respecter les instructions suivantes pour éviter les dommages a votre abri de voiture .

DENEIGEMENT
Votre abri de voiture a été conçu pour répondre aux charges de neige et de vent spécifiées sur nos plans. Il est votre responsabilité de veiller a ce que ces charges de conception sont suffisantes pour l'emplacement prévu de votre abri de voiture . L'abri de voiture n'atteindra pas sa capacité totale portante, sauf s'il est correctement construit (y compris la fondation). Aussi, de temps en temps, une zone sera chargée des quantités élevées de neige, pluie, glace et /ou vent qui dépasse les exigences de conception. Si vous remarquez que la neige s'accumule sur votre abri de voiture FUTURE STEEL®, assurez-vous qu'il est enlevé.

NE PAS SUSPENDRE OU JOINDRE OBJETS A VOTRE ABRI DE VOITURE
Ne suspendez pas objets ni attachez des objets au l'abri de voiture . **Nous ne sommes pas responsables des dommages que peuvent résulter a un abri d'auto, a la suite de la suspension ou attache des objets**.

NE CLOTUREZ PAS L'ABRI DE VOITURE
Ne clôturez pas votre abri de voiture. L'enclore de l'abri d'auto ou d'une partie de celui-ci modifie radicalement sa conception et peut causer des dommages. **Nous ne sommes par en aucun cas responsables pour les dommages que puissent résulter a un abri d'auto qui a été partiellement ou complètement clos**.

NE MODIFIEZ PAS LES COMPOSANTS DU L'ABRI DE VOITURE
Ne modifiez pas les composants du 'abri de voiture en aucune manière susceptible de déterminer la variation de notre conception indiquée sur nos plans. **Nous ne sommes en aucun cas responsables des dommages qui puissent résulter a un abri d'auto ou les composants ont été modifiés**.

PREVENTION DE LA COLORATION, DECOLORATION ET CORROSION

Les composants en acier Galvalume Plus® de votre abri de voiture sont couverts par une garantie limitée contre perforations causées par la rouille. Cette garantie, cependant, ne s'applique pas a la coloration et a la décoloration ou corrosion qui ne donne pas lieu a des perforations. Pour aider a éviter ces situations, suivez les conseils suivants:

Les taches d'entreposage humide ne sont pas couverts par la garantie. Pour réduire la probabilité de telles taches, suivez attentivement les indications de stockage contenues dans ces recommandations. Si votre abri d'auto a été souillé, vous pouvez peindre les zones atteintes.

Lorsque la construction est terminée, vous allez observer des résidus sur certains des panneaux. La plupart du temps, c'est seulement un résidu de revêtement de protection de votre abri d'auto ou des impuretés. Les résidus de cette nature, ainsi que la poussière et les impuretés peuvent normalement être enlevés en utilisant un détergent a vaisselle et de l'eau tiède.

Il y a des matériaux corrosifs qui puissent causer la décoloration du l'abri de voiture . Ceci inclut, sans s'y limiter, le contact avec ou le ruissellement de cuivre et/ou du plomb. La décoloration qui résulte de l'application ou de l'exposition a des matériaux corrosifs n'est pas couverte par votre garantie. Si votre abri d'auto présente décoloration ou oxydation a la suite de l'exposition a ces produits chimiques, vous allez peindre les zones touchées avec de la peinture d'aluminium.

Il est possible de peindre votre abri de voiture . Consulter les professionnels locaux pour obtenir des instructions concernant la peinture de galvalume et /ou acier galvanisé.

⚠ **AVERTISSEMENT: Utilisez l'équipement de sécurité, y compris les harnais, les casques et les chaussures de protection pendant le nettoyage ou la peinture de votre abri d'auto pour éviter les blessures. L'abri de voiture peut être particulièrement glissant quand il vient d'être nettoyé. L'oxydation peut affecter la résistance du l'abri. Si les composants deviennent rouillés, ils doivent être remplacés. La peinture de ces zones ne pourra pas améliorer ou rétablir la résistance de l'abri d'auto.**

VENTE OU DÉPLACEMENT DE VOTRE ABRI DE VOITURE

Comme indiqué ci-dessus, votre abri de voiture a été spécialement conçu pour respecter les charges de neige et vent spécifiées sur notre plan. Si vous avez l'intention d'ériger l'immeuble a un endroit ou en toute autre condition que celle indiquée sur le formulaire de commande, on vous prie de consulter un ingénieur indépendant ou notre **Service d'assistance technique a (800) 387-2343** pour s'assurer que l'abri de voiture est proprement conçu pour la nouvelle location. Nous ne sommes par responsables pour les dommages qui se produisent a un abri de voiture qui n'a pas été correctement construit ou a été construit a une autre adresse que celle mentionnée sur le bon de commande. Si vous vendez votre abri d'auto a quelqu'un dans un autre emplacement, vous devez l'aviser sur cette question.

⚠ **AVERTISSEMENT: N'érigez pas l'abri de voiture dans une autre location que celle indiquée sur le plan autorisée et assurez vous que les capacités portantes du l'abri de voiture sont adéquates pour les demandes locales.**

COMPRENDRE NOTRE GARANTIE

Nos abri de voiture est couvert par une garantie limitée. Cette garantie est offerte au fabricant, a la société de vente qui avait acheté les composants de l'abri de voiture de nous. Cette section est destinée a vous aider comprendre ce qui n'est pas couvert par notre garantie a l'entreprise de vente, qui peut être ou ne pas être la garantie étendue a vous. Consultez la société de vente d'où vous avez acheté l'abri de voiture si vous avez des questions a ce sujet.

PERFORATIONS PROVOQUEES PAR LA ROUILLE

Nous offrons une garantie de 30 ans soutenue, en partie, par la fabrique de l'acier contre les perforations causées par la rouille sur tous les matériaux AZ-180 Galvalume Plus™ que nous fournissons. Cela ne s'applique pas aux boulons ou autre composants fabriqués d'autres matières. Cela ne s'applique pas a la rouille de surface qui ne donne pas lieu a des perforations aux composants en acier. Si l'abri présente des perforations causées par la rouille, vous devez le rapporter immédiatement a notre **Service Technique au numéro (800) 387-2343** et le documenter par écrit et accompagnés de photographies.

Nous allons fabriquer des pièces de rechange pour les composants perforés AZ-180 Galvalume Plus™ et nous allons les délivrer a l'endroit original de livraison par une méthode de livraison de notre sélection, sans frais, a condition que nous avons été avisés par écrit sur les perforations immédiatement après la découverte, que nous recevons la pleine coopération dans notre enquête sur la réclamation et que la garantie soit applicable.

Cette garantie remplace toute autre garantie ou représentation faite ou implicite et ne s'étend pas aux pièces exposées aux substances corrosifs, agressifs, dangereux ou d'autres conditions anormales, y compris mais sans s'y limiter a: les zones soumises a des atmosphères d'eau sale, les retombées ou l'exposition aux produits chimiques corrosives, les fumées, cendres, poussière de ciment ou déchets animaux; les zones soumises a l'eau de ruissellement des solins de plomb ou de cuivre ou de zones en contact avec le plomb ou le cuivre; les zones au contact avec ou a proximité immédiate de l'isolation a l'humidité ou d'autres matériaux corrosifs ou zones soumises a de fréquentes pulvérisations d'eau; les zones ou les vapeurs corrosives ou condensats sont générés ou libérés a l'intérieur du l'abri de voiture; zones qui entrent en contact avec le bois vert ou humide; zones ou le libre écoulement de l'eau a pu être évité et les débris ont été autorisés a s'accumuler sur la surface du produit; ou de zones ou les dommages ont été causés au revêtement métallique par procédures de lavage ou nettoyage inadéquates.

LIVRAISONS INCOMPLÈTES

Nous suivons les processus attentivement conçus et les procédures pour empêcher les livraisons incomplètes. Si toutefois, vous croyez que vous n'avez pas reçu tous les composants du l'abri de voiture que vous avez acheté, cela doit être documenté sur le connaissement et immédiatement. Si vous n'observez pas la livraison incomplète qu'après le camion est parti, cela doit être toujours signalé a notre Service d'expédition immédiatement après la découverte. Nous allons dérouler une enquête prompte pour vérifier la réclamation. Nous avons besoin de la pleine coopération dans notre enquête. **Lorsqu'une réclamation de livraison incomplète a été vérifiée, nous faisons des démarches pour envoyer les composants restants a l'emplacement de livraison par une méthode de livraison a notre choix, a condition toutefois, que la réclamation soit faite dans un délai maximum de trente (30) jours de la date de livraison.**

DÉFAUTS DE MATÉRIAUX

Nous garantissons que les composants de notre abri de voiture sont sans défauts importants de matériel et /ou de fabrication. Toute réclamation concernant matériaux défectueux sera signalée immédiatement après sa découverte. Nous allons dérouler une vérification immédiate et déterminer la cause de celle-ci et la méthode que nous allons choisir pour régler le problème. Nous pouvons exiger des photos ou autres documents ou information pendant notre investigation. **Si une réclamation de défaut a été vérifié, nous allons déterminer une méthode pour résoudre le problème (y compris dans certains cas, l'envoi des pièces de rechange par une méthode de livraison choisie par nous, sans frais) a condition, toutefois, que la réclamation a été faite dans le trente (30) jours de la date de livraison et que nous avons reçu la pleine coopération.**

EXCLUSIONS DE LA GARANTIE ET AUTRES EXCLUSIONS

En addition aux limitations énoncées ci-dessus, les suivantes sont des exclusions supplémentaires de la garantie:

- Cette garantie est en lieu et pas en addition a toute autre garantie ou représentation, expresse ou implicite, ne s'étend pas aux défauts mineurs esthétiques ou qui ne sont pas sous notre contrôle.
- Sans limiter la généralité de ce qui précède, la garantie ne couvre pas les dommages causés par la négligence, abus, dommages intentionnels ou manipulation ou érection défectueuse.
- Nous ne sommes pas responsables des dommages indirects, y compris, mais sans limitation a la main d'œuvre, les frais de construction ou pertes liées aux incapacités temporaires d'utiliser l'abri de voiture. Nous ne sommes pas responsables de l'érection, construction ou réparation de l'abri d'auto.
- La garantie est limitée au remplacement des composants défectueux ou livrés partiellement par une méthode de livraison choisie par nous.
- Nous ne garantissons pas que le l'abri auto sera adapté a vos buts prévus.
- Nous ne traiterons toute réclamation si vous n'envoyez, refusez ou négligez l'accès a toute demande raisonnable, nous pouvons avoir pendant l'investigation d'une demande de garantie.